AKS 4900 IX

Dunstabzugshaube (Wand/90cm)

90

FLUIDDYNAMISCHE EFFIZIENZ F

FETTABSCHEIDE-GRAD C

E

TOP 4

- *Steuerung über Kurzhubtaste*
- *Für Abluft- und Umluftbetrieb geeignet*
- *1 leistungsstarker Lüftermotor, 3 Leistungsstufen*
- *Optimale Ausleuchtung des Kochbereichs dank Halogenlampen, 2x28 Watt*

EDELSTAHL

AKS 4900 IX
EAN 80 03437 21542 1

BAUART

- *Wandesse aus hochwertigem Edelstahl zur Montage direkt an die Wand*
- *Für Abluft- und Umluftbetrieb geeignet*

AUSSTATTUNG

- *Steuerung über Kurzhubtaste*
- *Kochstellenbeleuchtung Halogenlampen, 2x28 Watt*
- *1 leistungsstarker Lüftermotor, 3 Leistungsstufen*

ZUBEHÖR

- *Montage- und Befestigungsmaterial*
- *3 Aluminium-Fettfilter, auswaschbar*

ALS SONDERZUBEHÖR LIEFERBAR

- *Aktivkohlefilter für den Umluftbetrieb AMC 027*

VERBRAUCHSWERTE

- *Jahresenergieverbrauch: 124 kWh*
- *Energieeffizienzklasse E*[1]

TECHNISCHE DATEN

- *Gebläseleistung im Abluftbetrieb:* ***max. Normalstufe 368 m³/h***
- *Betriebsgeräusch im Abluftbetrieb: min. 44 – max. 61 dB/A*
- *Außenmaße (HxBxT): 133x898x510 mm*
- *Gesamte Gerätehöhe (inkl. ausziehbarem Schacht) von 672 bis 1212 mm*
- *Abluftstutzen Ø 150 mm*
- ***Mindestabstand zum Elektrokochfeld 500 mm***
- ***Mindestabstand zum Gaskochfeld 650 mm***

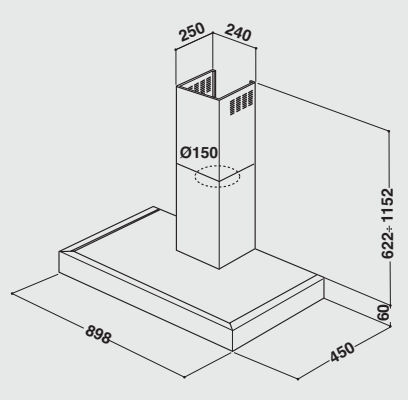

[1] *Energieeffizienzklassen-Spektrum von A+++ bis D*

Technische Daten entnehmen Sie bitte dem EU-Produktdatenblatt, oder fordern Sie diese unter https://docs.whirlpool.eu/?brand=IG an · Liefermöglichkeiten, Änderungen und Irrtümer vorbehalten · Nutzung/Veröffentlichung von Bildern/Texten, auch in anderen Medien, ganz oder teilweise, nur mit Genehmigung des Herausgebers · Stand 02.04.2024